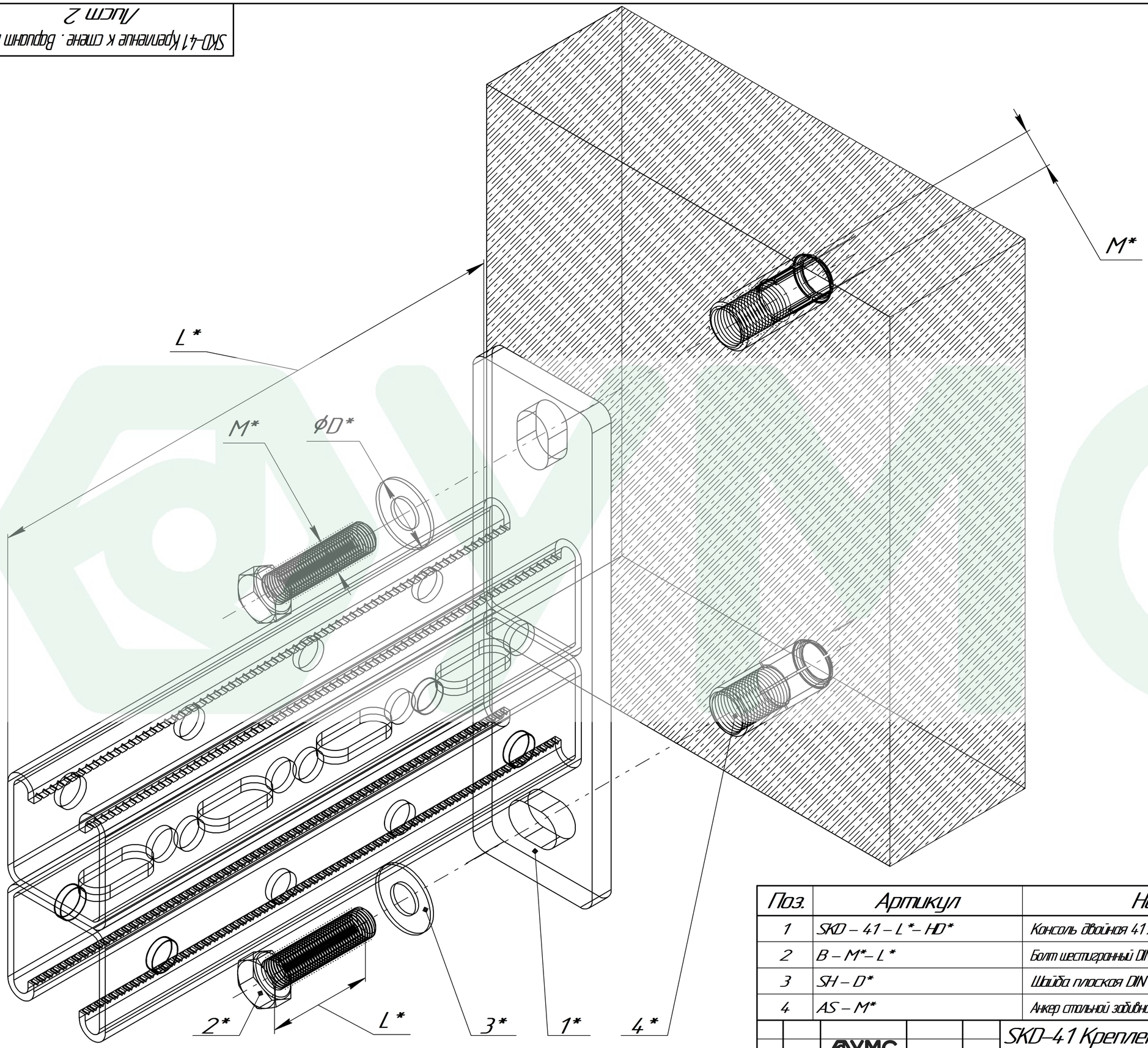

Поз.	Артикул	Наименование	Кол-во, шт
1	SKD – 41 – L* – HD*	Консоль двойная 41 x 41 мм	1
2	B – M* – L*	Болт шестигранный DIN 933	2
3	SH – D*	Шайба плоская DIN 125	2
4	AS – M*	Анкер стальной зубчатый	2

Изм.	Лист	№ докум.	Подп.	Дата	SKD-41 Крепление к стене . Вариант № 1 Лист 2	Лист
		ФУМС				

Копировал Формат А3

Инв. № подл. | Подп. и дата | Взам. инв. № | Инв. № дубл. | Подп. и дата